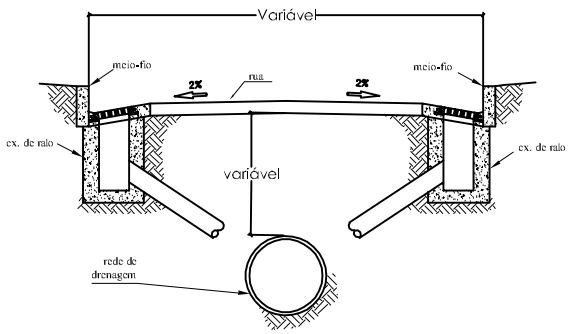

Seção transversal(típica)
da rua de escoamento bilateral
(s/escala)

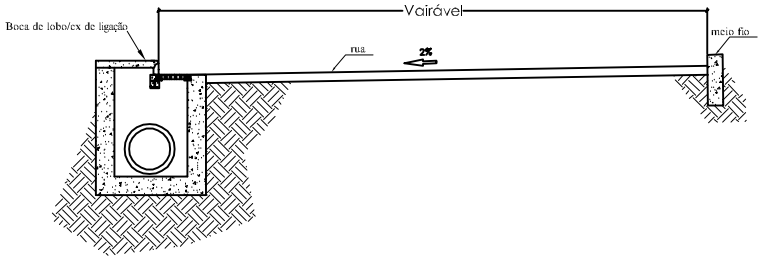

Seção transversal(típica)
da rua de escoamento unilateral
(s/escala)

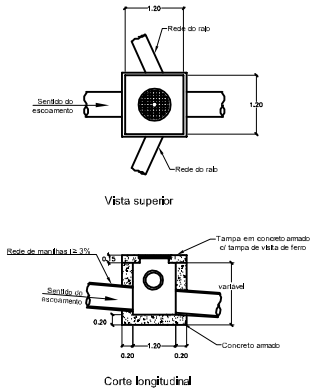

Poço de visita/caixa de ligação
(detalhe esquemático típico)
(s/escala)

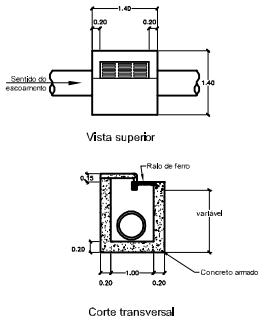

Boca de lobo/caixa de ligação
(detalhe esquemático típico)
(s/escala)

PREFEITURA MUNICIPAL
DE PETRÓPOLIS

Secretaria de Obras
Departamento de Manutenção Viária

TITULO: EXECUÇÃO DE DRENAGEM DE ÁGUAS PLUVIAIS	PROJETO: ELEMENTOS DE DRENAGEM
LOCAL: ALAMEDA AGNELO BARREIROS - VISTA ALEGRE TRECHO INICIAL	PLANTA: Detalhes
	ELABORADO: / DESENHO: 02/02
BAIRRO: ARARAS	ESCALA: indicada / DATA: DEZ 2022
MUNICIPIO: PETRÓPOLIS - R.J.	RESPONSÁVEL TÉCNICO:
SERVIÇO: DRENAGEM	
OBSERVAÇÕES:	