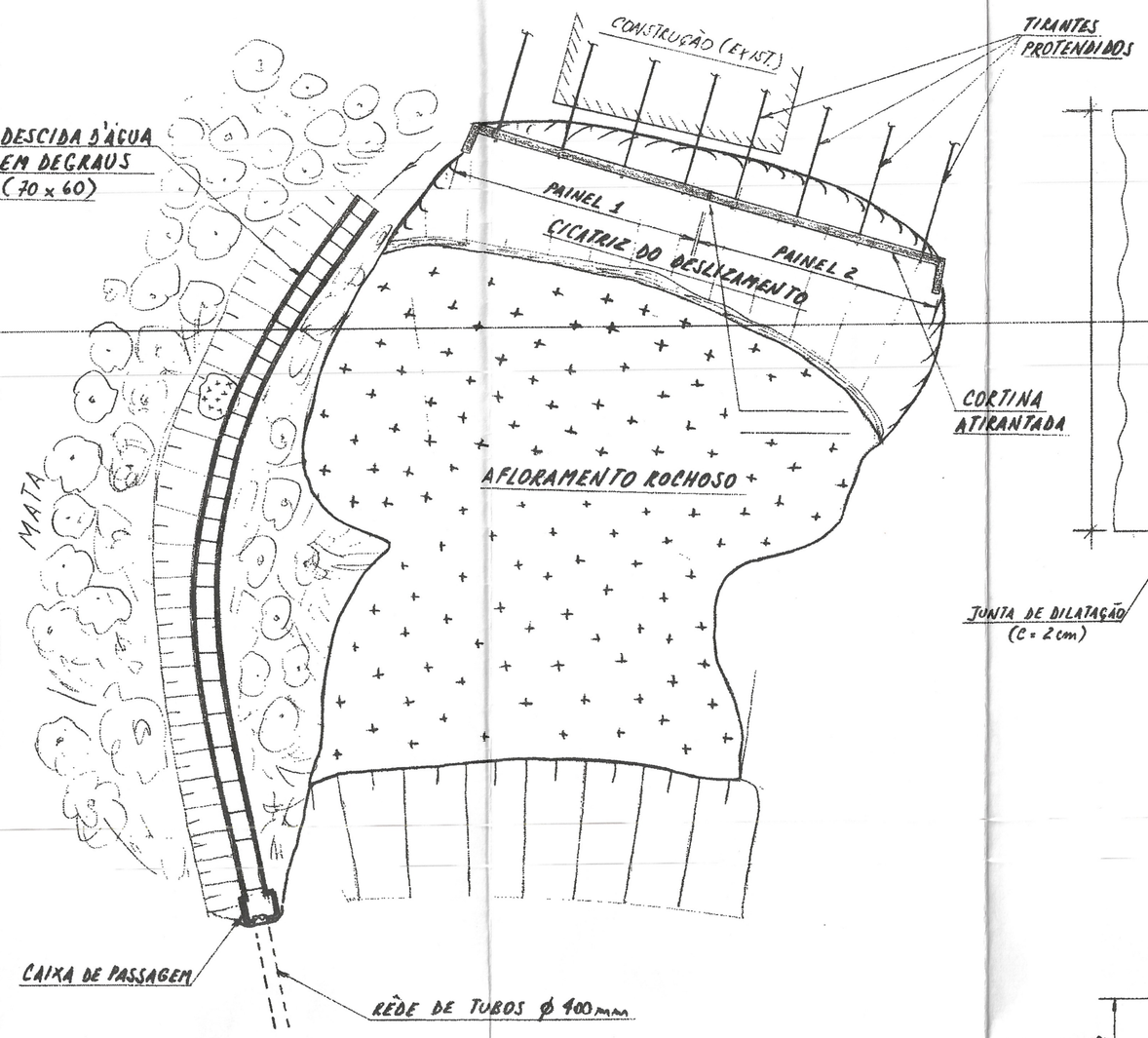

PLANTA
(CROQUIS)

VISTA FRONTAL DO PAINEL 2
(ESC. 1:50)

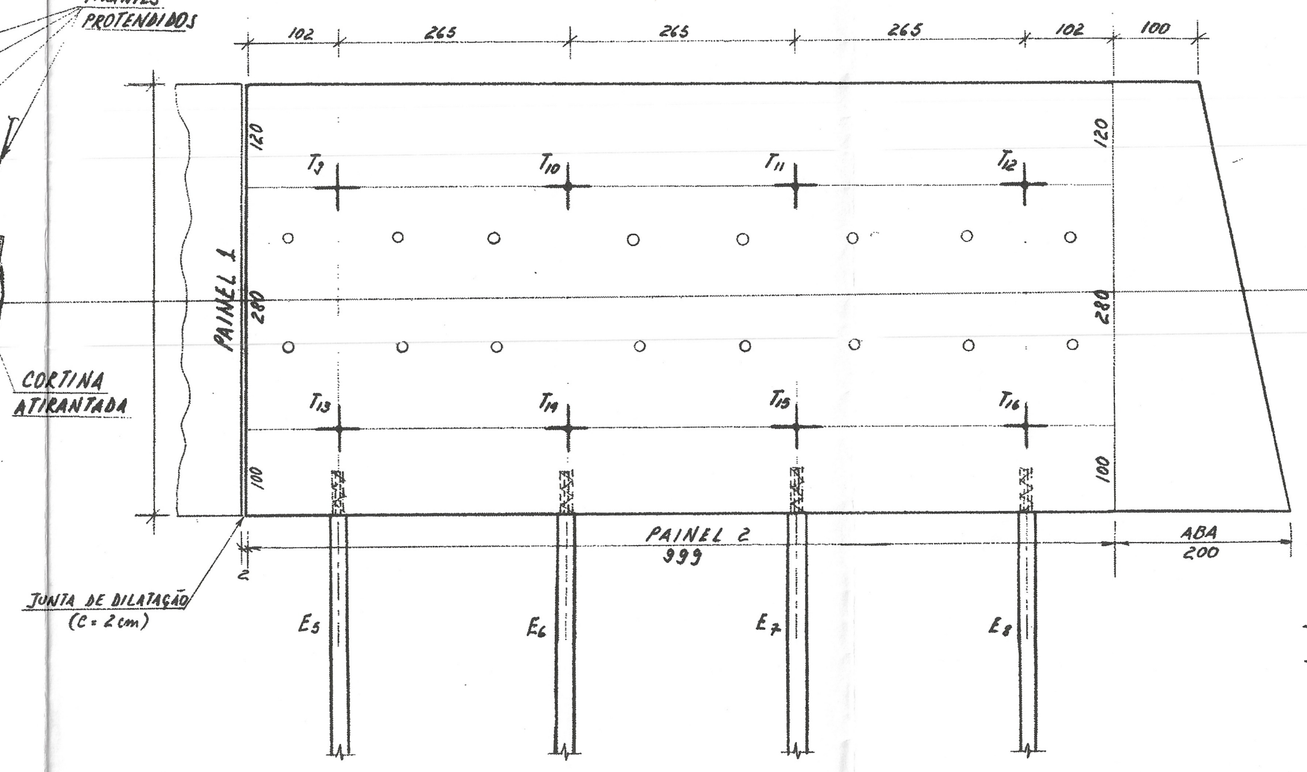

DETALHE DA ARMADURA DA ABA

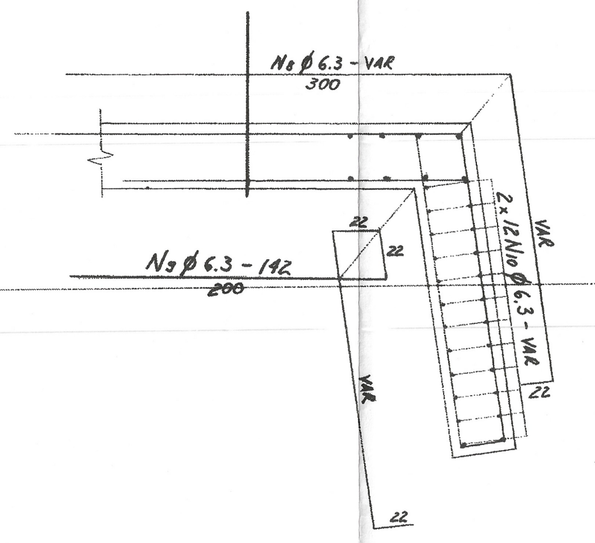

CONVENÇÕES

+ TIRANTE
○ DRENO

QUADRO DE TIRANTES

TIRANTES	Q	COMPRIMENTO (m) UNITÁRIO	COMPRIMENTO (m) TOTAL
T_1 A T_4 E T_9 A T_{12}	8	13	104
T_5 A T_8 E T_{13} A T_{16}	8	11	88
COMPRIMENTO TOTAL			192 m

COMPRIMENTO DO BULBO DE ANCOR

SOLO	ROCHA ALT.	ROCHA SÃ
8,0 m	5,5 m	4,0 m

CARGAS NOS TIRANTES (tf)

TRABALHO	ENSAIO	INCORPORAG.
28	49	21

QUADRO DE ESTACAS

ESTACAS	Q		
E_1 A E_8	8	VAR.	20

ARMADURA DA FACE INTERNA (JUNTO AO TERRENO) DOS PAINÉIS 1 E 2 (2x)
(ESC. 1:50)

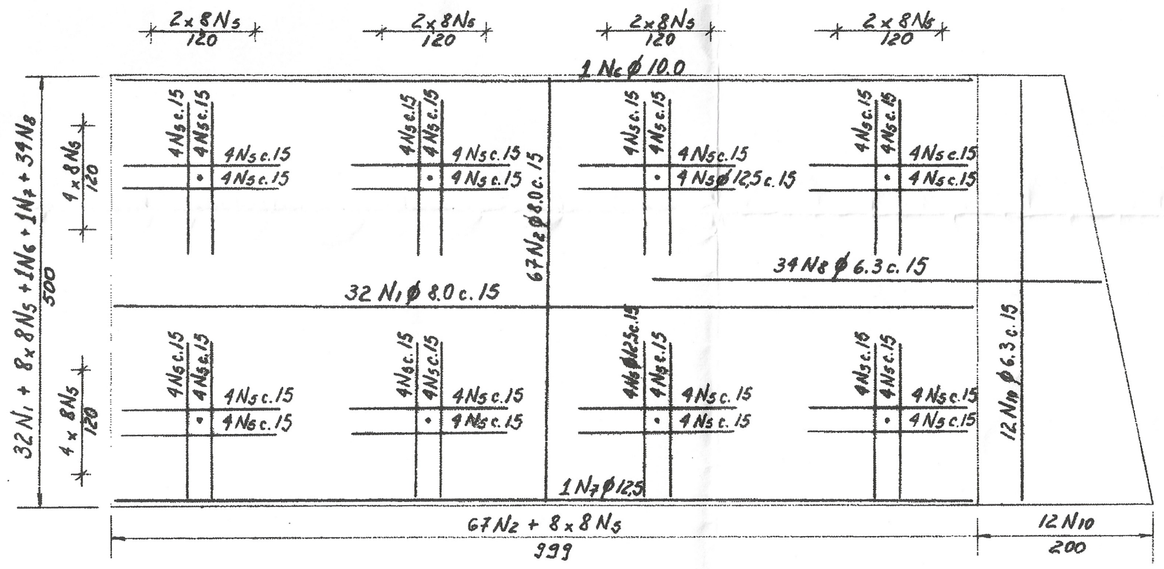

ARMADURA DA FACE EXTERNA DOS PAINÉIS 1 E 2 (2x)

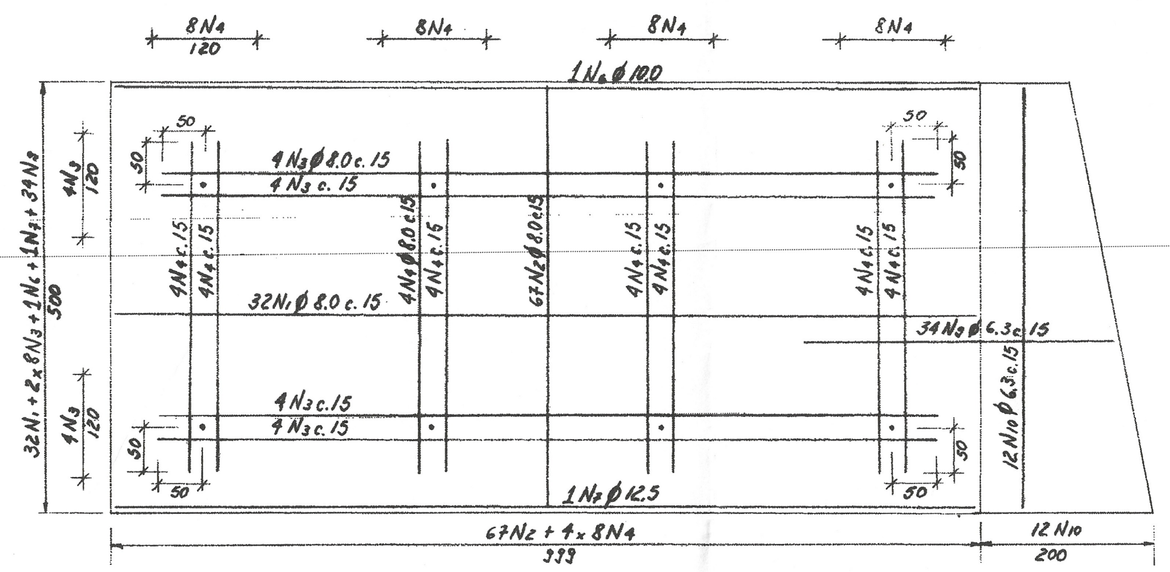

LISTA DE FERROS

N	ϕ	Q	COMPRIMENTO UNIT. (cm)	COMPRIMENTO TOTAL (m)	CARACTERÍSTICAS
1	8,0	128	1035	1325	22 [331 CORR.] 22
2	8,0	268	536	1437	22 [492 CORR.] 22
3	8,0	32	895	287	895
4	8,0	64	380	244	380
5	12,5	256	180	461	180
6	10,0	4	1035	42	22 [331 CORR.] 22
7	12,5	4	1035	42	22 [331 CORR.] 22
8	6,3	68	VAR.	282	*
9	6,3	68	VAR.	244	*
10	6,3	48	VAR.	188	22 [VAR CORR.] 22
11	10,0	32	VAR.	124	VAR CORR.
12	5,0	8	VAR.	72	**

RESUMO DE AÇO + 10%

ϕ (mm)	COMPRIMENTO (m)	PESO (Kg)
5,0	80	13
6,3	786	197
8,0	3622	1449
10,0	46	29
12,5	503	503
PESO TOTAL		2191 Kg

* VER DETALHE DA ARMADURA DA ABA
** VER DETALHE DA ESTACA

SEÇÃO TRANSVERSAL DA CORTINA ATIRANTADA
(ESC. 1:50)

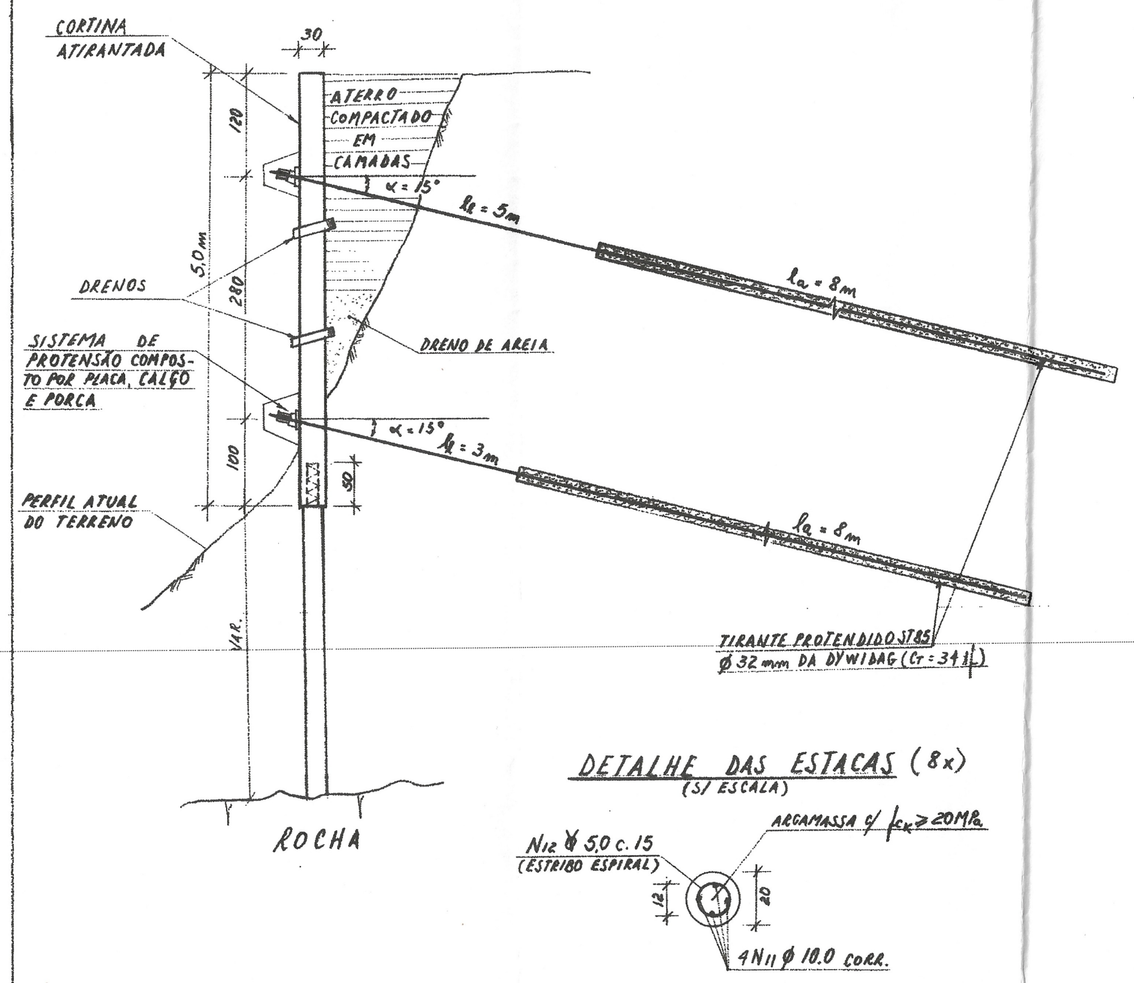

DETALHE DAS ESTACAS (8x)
(S/ ESCALA)

NOTAS:
1- DIMENSÕES EM CENTÍMETRO OU CONFORME INDICADO.
2- UTILIZAR CONCRETO ESTRUTURAL COM $f_{ck} \geq 25$ MPa.
3- UTILIZAR ARGAMASSA DE CIMENTO E AREIA COM $f_{ck} \geq 20$ MPa.
4- UTILIZAR CALDA DE CIMENTO COM $f_{ck} \geq 20$ MPa.
5- UTILIZAR AÇO CA 50A.
6- ADOTAR COBRIMENTO MÍNIMO DE 4,0 cm PARA AS ARMADURAS DOS ELEMENTOS ESTRUTURAIS.
7- OS TIRANTES DEVERÃO SER EXECUTADOS DE ACORDO COM AS PRESCRIÇÕES DA NORMA NBR 5629 DA ABNT.
8- VER O DETALHAMENTO DA DESCIDA D'ÁGUA EM DEGRAUS NO DESENHO Nº CORT-014-001-2/2.

REV.	DATA	VISTO	DESCRIÇÃO DA REVISÃO

CLIENTE: CONSTRUTORA CORTEIN		PROCESSO
OBRA: SERVIDÃO DO Nº 283 DA ESTRADA DO PARAÍSO	DESENHISTA: MOZART	ESCALA: INDICADA
TÍTULO: CORTINA ATIRANTADA - FORMA E ARMADURAS	ENGENHEIRO: W	VISTO
EMPRESA: TORRES BARBOZA ENGENHARIA E CONSTR. LTDA (CREA Nº 34463-1/2)	DATA: 27/3/14	REVISÃO: 0
	DESENHO Nº: CORT-014-001-1/2	

00018